Limitní snímač SP 1, SP 2 pro kontrolu dosažené úrovně hladiny v provedení NAMUR

Snímač SP 1, SP 2, KM umožňují sledování dosažené libovolné hladiny. Používají se u hladinoměrů L21, L22, L23 a L24. V provedení NAMUR dle ČSN EN 60947-5-6 navíc umožňuje detekci zkratu a přerušení připojeného snímače. Tyto snímače jsou určeny k připojení na vstup spínacího zesilovače, jenž je součástí obvodu pro zpracování signálu ze spínačů typu NAMUR.

Snímač SP 1 – zůstává trvale sepnutý při dosažení minimální zvolené úrovně.

Snímač SP 2 – zůstává trvale sepnutý při dosažení maximální zvolené úrovně.

Snímač se umísťuje podle níže uvedeného schématu (obr. 1) k hladinoměru. Instalace a nastavení snímače se provádí nasazením a jeho posunutím do polohy odpovídající požadované hodnotě hladiny.

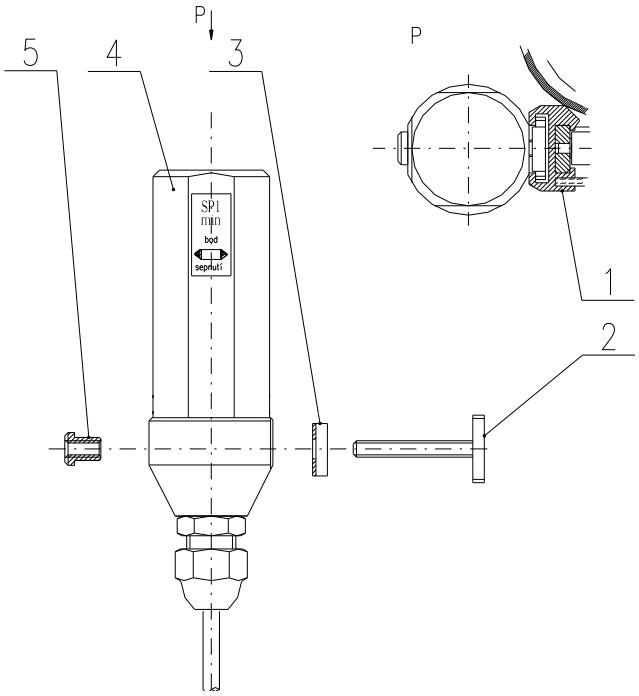

Technické parametry a požadavky

Teplota okolí:	-40 až +125 °C
Teplota média:	-40 až +300 °C
Krytí:	IP 65
Napájení (NAMUR):	(8,2 ± 1) V DC
Vnitřní odpor zdroje:	(1000 ±100) Ω
EMC:	Dle IEC 60947-5-2
Pracovní kmitočet:	3,2 Hz
Rozdíl dráhy spínání:	5 mm
Pracovní vzdálenost	54 mm
Časové zpoždění před použitelností:	0 s (pasivní prvek)
Směr působení mg pole:	Kolmo

Snímač musí být zapojený do jiskrově bezpečného obvodu. Maximální vstupní parametry Ui= 30V, Ii = 100 mA, Li =0, Ci =0

Obr. 1 – připojení spínače

Do poz. 1 (lišta hladinoměru) zasunout poz. 2 a otočit o 90°. Poz. 2 zajistit poz. 3 proti otočení, nasunout poz. 4 a zašroubovat poz. 5

Označení bodu sepnutí orientovat směrem k obsluze.

©EMKOMETER LEVEL 2009